SCHEDA TECNICA: Tavolo Riunioni – GMCOTK5941V

Tutti i nostri mobili sono costruiti con pannelli Sp 1,8 - 2,5 di Classe E1
Secondo la severa direttiva tedesca DIBt100 la classe E1 indica che il pannello ha la più bassa emissione di formaldeide rispetto a quelle catalogate.
Tutte le misure all'interno del listino sono espresse in centimetri se non diversamente indicato.

Cod. Articolo	**GMCOTK5941V**
Descrizione	Tavolo Riunioni con basamento a piantana in metallo colore bianco e grigio e piano in nobilitato melaminico Sp. 25 mm.
Dimensioni	Diam. 200x100x75h cm

SCHEDA TECNICA: Tavolo Riunioni – GMCOTK5941V

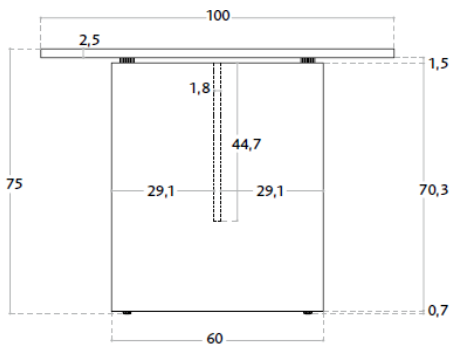

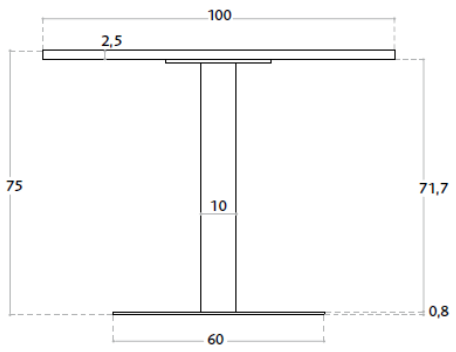

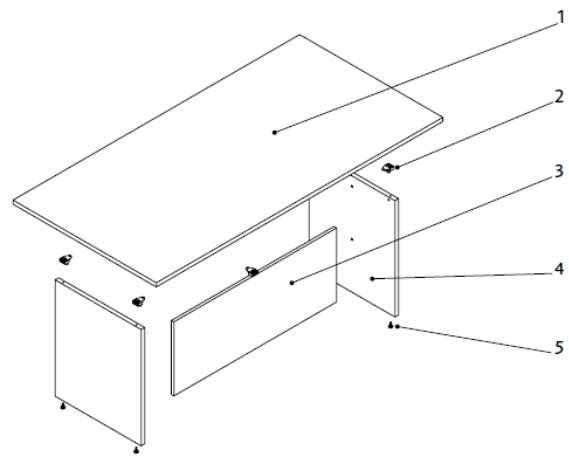

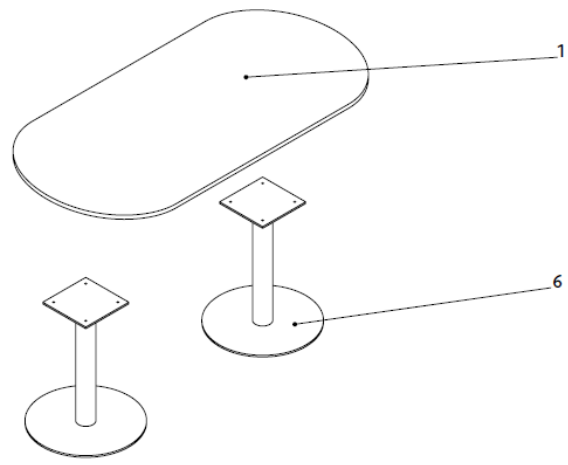

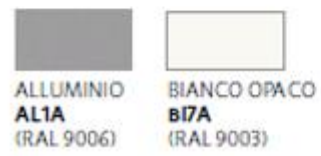

Piano in melaminico Sp 2,5 / Melamine top Th 2.5 / Tablero en melamina Esp 2,5 / Plan en mélamine Èp 2,5
Distanziale in ABS H 1,5 / ABS spacer Ht 1.5 / Distanciador en ABS H 1,5 / Entretoise en ABS H 1,5
Pannello retro in melaminico Sp 1,8 / Melamine back panel Th 1.8 / Panel posterior en melamina Esp 1,8 / Panneau arrière en mélamine Èp 1,8
Sostegno in melaminico Sp 2,5 / Melamine support Th 2.5 / Soporte en melamina Esp 2,5 / Support en mélamine Èp 2,5
Piedino regolabile H 0,7 / Adjustable foot Ht 0.7 / Pata ajustable H 0,7 / Pied réglable H 0,7
Basamento metallico / Metal base / Base de metal / Base de métal

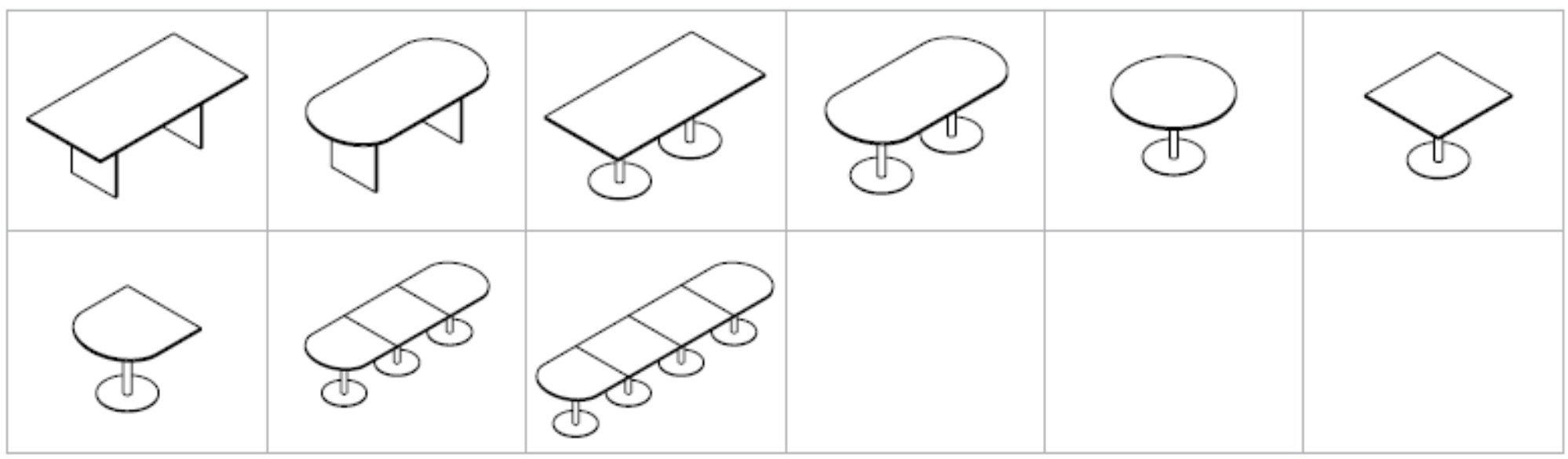

Cod. Articolo	**GMCOTK5941V**

SCHEDA TECNICA: Tavolo Riunioni – GMCOTK5941V

Piani tavoli riunione realizzati in pannello di legno truciolare Sp 25 mm rivestito in carta melamminica, a bassa emissione di formaldeide E1 e bordo perimetrale ABS in tinta Sp 2 mm.
Struttura costituita da:
- sostegni realizzati in pannello di legno truciolare Sp 25 mm rivestito in carta melamminica, a bassa emissione di formaldeide E1, bordo perimetrale ABS in tinta Sp 2 mm e piedini livellatori di colore nero che permettono una regolazione in altezza di circa 12 mm;
- retri realizzati in pannello di legno truciolare Sp 18 mm rivestito in carta melamminica, a bassa emissione di formaldeide E1 e bordo perimetrale ABS in tinta Sp 0,8 mm.

I piani sono fissati ai sostegni mediante distanziali H 15 mm in ABS di disegno esclusivo. I retri sono fissati ai sostegni mediante sistema di tiranti ed eccentrici.
Oppure costituita da:
- basamento realizzato in tubo metallico verticale Ø 100 mm e base inferiore realizzata in lamiera d'acciaio Sp 8 mm e Ø 600 mm entrambi verniciati a polveri epossidiche. Il basamento metallico è fissato ai piani tramite viti M6.

UNI EN 717-1/04	Rilascio di formaldeide
UNI EN ISO 1520/03	Prova di imbutitura
UNI 8901/86	Determinazione della resistenza dell'urto
UNI 9115/87	Usura per abrasione
UNI 9227/93	Prove di nebbia salina
UNI 9242/87	Resistenza dei bordi al calore
UNI 9300/88+FA276/89	Tendenza della superficie a ritenere lo sporco
UNI 9427/89	Resistenza della superficie alla luce
UNI 9428/89	Resistenza della superficie alla graffiatura
UNI 9429/89	Resistenza della superficie alla temperatura
UNI 10460/95	Resistenza dei bordi all'acqua
UNI EN 12150-1/01	Prova di frammentazione vetro
UNI 12720/99	Resistenza delle superfici ai liquidi freddi
UNI 12721/99	Resistenza delle superfici al calore umido
UNI 12722/99	Resistenza delle superfici al calore secco
UNI EN 13722/04	Riflessione speculare della superficie
UNI EN 13721/04	Riflettanza della superficie
UNI 9177/87	Reazione al fuoco

UNI EN 527-1:2011	Dimensioni
UNI EN 527-2:2003	Requisiti meccanici di sicurezza
UNI EN 527-3:2003	Stabilità
UNI EN 527-3:2003	Resistenza sotto forza orizzontale
UNI EN 527-3:2003	Resistenza sotto forza verticale
UNI EN 527-3:2003	Fatica sotto forza orizzontale
UNI EN 527-3:2003	Fatica sotto forza verticale
UNI EN 527-3:2003	Prova di caduta
UNI EN 13721:2004	Riflettanza della superficie
UNI EN 13722:2004	Riflessione speculare della superficie
AC	Attestazione di conformità

Cod. Articolo	**GMCOTK5941V**