SCHEDA TECNICA: Sedie per ufficio – GMPR09MI

Cod. Articolo	**GMPR09MI**
Descrizione	Poltrona Presidenziale con braccioli, rivestimento in pelle.
Dimensioni	70X70X118/129h cm

SCHEDA TECNICA: Sedie per ufficio – GMPR09MI

COMPOSIZIONE E MATERIALI

STRUTTURA	Anima in tondino metallico
IMBOTTITURA	Schienale in poliuretano schiumato a freddo, densità 70 Kg/m³ e spessore 50 mm, ignifugo Sedile in polipropilene rivestito in poliuretano schiumato a freddo con traslatore di seduta incorporato, ignifugo (escursione 30 mm)
BRACCIOLI	BR191.L - Braccioli fissi, in alluminio lucido con pad imbottiti in resina poliuretanica, ignifughi
MECCANISMO	MS1CE - Meccanismo nero sincronizzato con 5 posizioni di blocco antishock, con regolazione laterale di tensione e traslatore di seduta
BASE	BG065.L - Base a 5 razze in alluminio lucido Ø 690 mm
RUOTE	R26 - Set ruote maxi autofrenanti, in PP, nere, Ø 65 mm, perno Ø 11 mm

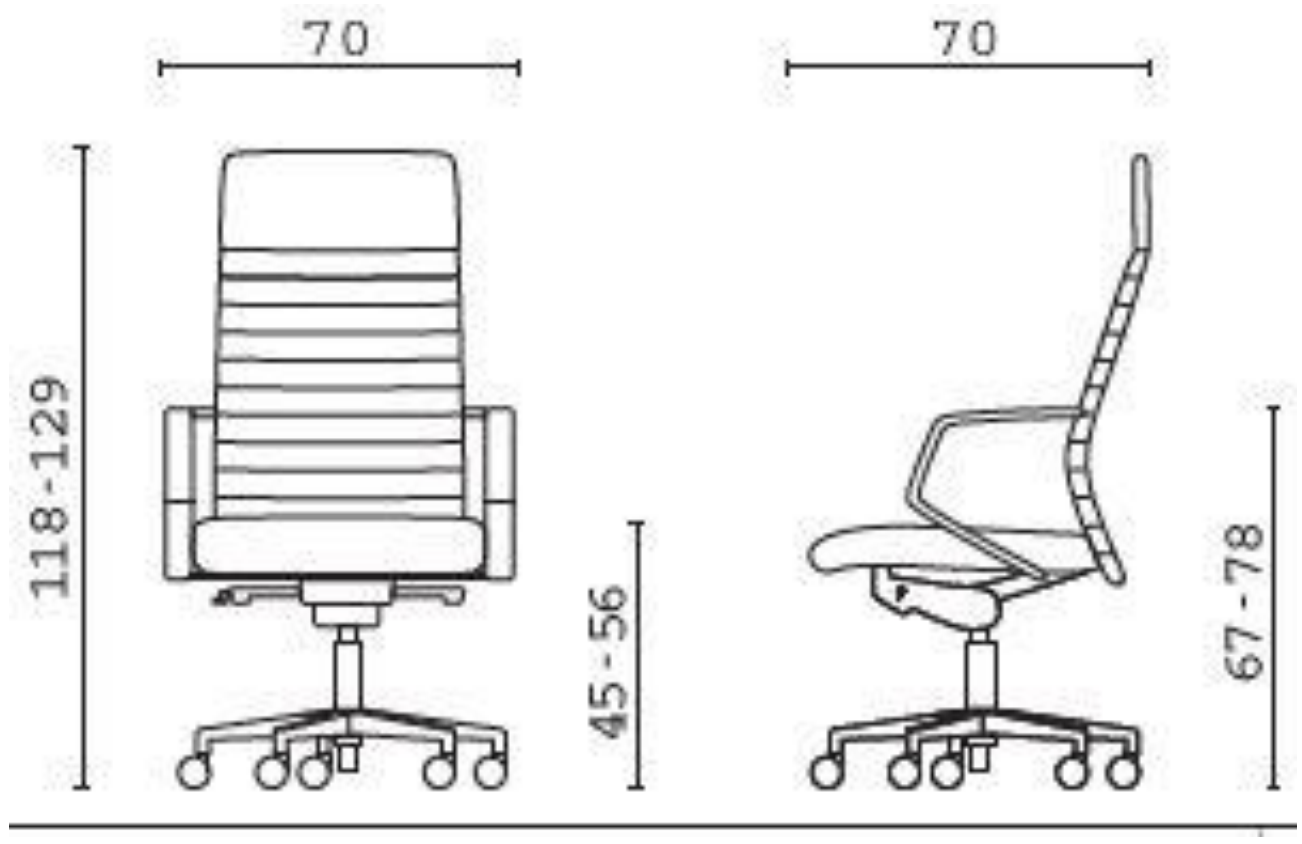

Cod. Articolo	**GMPR09MI**
Descrizione	
Dimensioni	

SCHEDA TECNICA: Sedie per ufficio – GMPR09MI

LN

Pelle fiore
Full grain leather
Cuir pleine fleur

Composizione / Composition / Composition
Pelle bovina / Bovine leather / Cuir bovin

Spessore / Thickness / Epaisseur
0,90/1,00 mm

Grandezza media / Average size / Dimension moyenne
4,20 m²

Resistenza al sole / Light fastness / Résistence à la lumière
5 (UNI EN ISO 105-B02)

Ignifugità / Fire retardancy / Réaction au feu
EN 1021-1 (cigarette)
EN 1021-2 (match)

Manutenzione / Maintenance / Entretien
Usare acqua e sapone neutri, non usare prodotti chimici / Use mild soap and water, do not use chemical products / Utiliser savon neutre et eau, ne pas utiliser produits chimiques.

LN 2523

Cod. Articolo	**GMPR09MI**
Descrizione	
Dimensioni	

SCHEDA TECNICA: Sedie per ufficio – GMPR09MI

Le certificazioni aziendali ci consentono di sostenere una crescita coerente e organizzata, che punta al continuo miglioramento in efficacia ed efficienza.

L'organizzazione aziendale viene costantemente monitorata attraverso un Sistema di Gestione Integrato Qualità / Ambiente / Sicurezza, che in conformità e rispondenza alle nuove edizioni delle norme, basate sul RISK ASSESSMENT (analisi del rischio), permette all'azienda di lavorare preventivamente alla risoluzione dei problemi e sui punti di forza e debolezza dell'organizzazione stessa (SWAT ANALYSYS).

L'attenzione di Milani S.r.l. al sociale si è tradotta nella volontà di conformarsi anche allo Standard SA8000 per la Responsabilità Sociale, per monitorare e migliorare il benessere psico-fisico dei lavoratori e coinvolgerli attivamente nel processo aziendale.

Sistema di gestione per la Qualità

UNI EN ISO 9001

Sistema di gestione Sicurezza Lavoro

OH SAS 18001

Sistema di gestione per l'Ambiente

UNI EN ISO 14001

Responsabilità Sociale

SA 8000

Cod. Articolo	**GMPR09MI**
Descrizione	
Dimensioni	