SCHEDA TECNICA: Sedie per collettività – GMAT06MI

Cod. Articolo	**GMAT06MI**
Descrizione	Seduta ospiti/visitatore/sala riunioni con braccioli modello Voilà di Milani, sedile tappezzato e schienale in plastica
Dimensioni	62x55xh78 cm

SCHEDA TECNICA: Sedie per ufficio – GMAT06MI

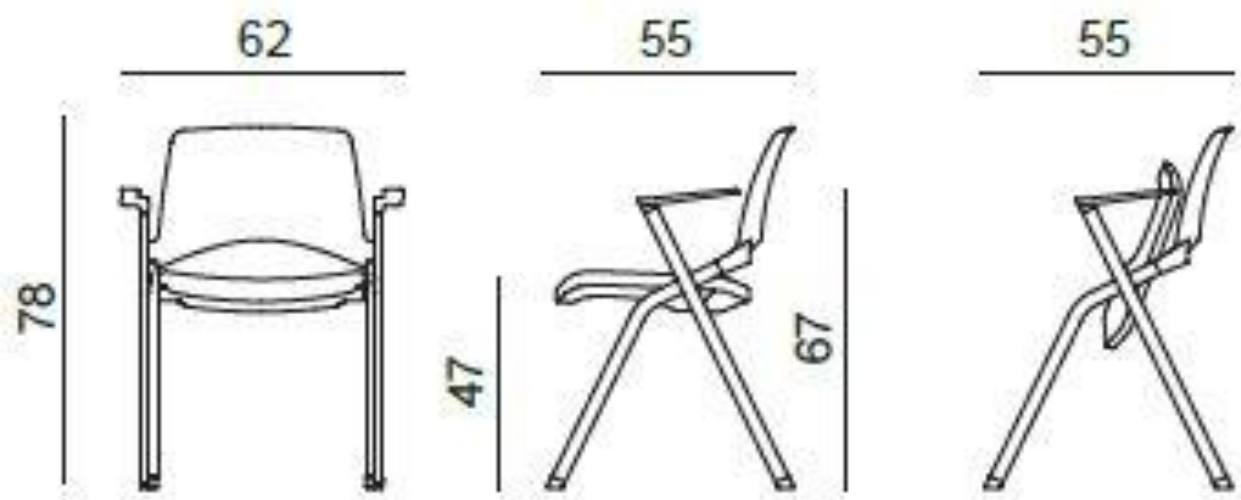

Caratteristiche

- Sedile imbottito in resina espansa ignifuga
- Schienale in plastica PXV
- Sedile ribaltabile
- Impilabile fino a 10 pezzi

base bianca con braccioli BS175.W

Spedizione	Certificazioni
Volume box: 0,61 m^3	Classe 1IM
3 sedute per box	UNI EN 16139
Peso box: 24,6 Kg	

Cod. Articolo	**GMAT06MI**
Descrizione	
Dimensioni	

SCHEDA TECNICA: Sedie per ufficio – GMAT06MI

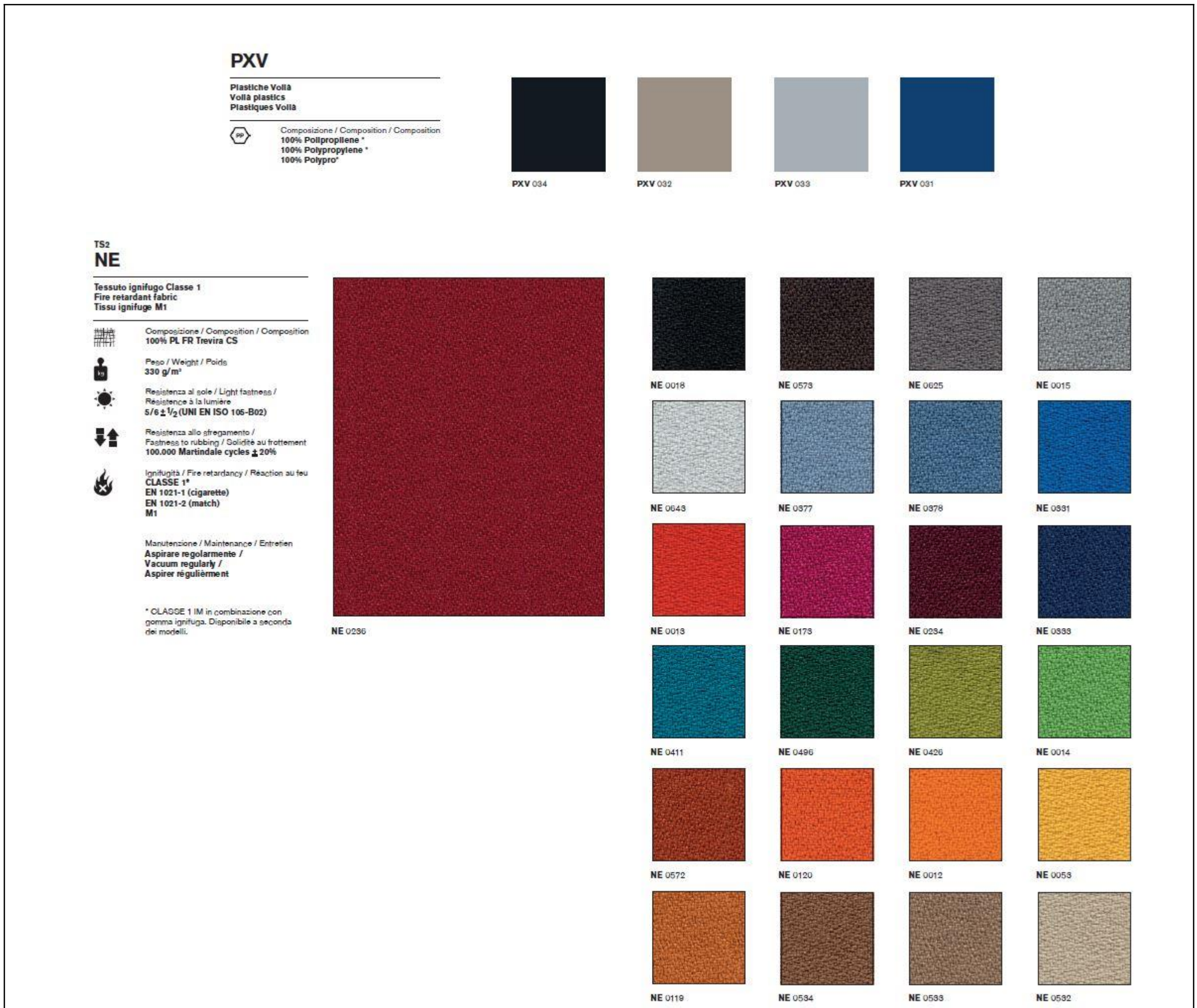

Cod. Articolo	**GMAT06MI**
Descrizione	
Dimensioni	

SCHEDA TECNICA: Sedie per ufficio – GMAT06MI

Le certificazioni aziendali ci consentono di sostenere una crescita coerente e organizzata, che punta al continuo miglioramento in efficacia ed efficienza.

L'organizzazione aziendale viene costantemente monitorata attraverso un Sistema di Gestione Integrato Qualità / Ambiente / Sicurezza, che in conformità e rispondenza alle nuove edizioni delle norme, basate sul RISK ASSESSMENT (analisi del rischio), permette all'azienda di lavorare preventivamente alla risoluzione dei problemi e sui punti di forza e debolezza dell'organizzazione stessa (SWAT ANALYSYS).

L'attenzione di Milani S.r.l. al sociale si è tradotta nella volontà di conformarsi anche allo Standard SA8000 per la Responsabilità Sociale, per monitorare e migliorare il benessere psico-fisico dei lavoratori e coinvolgerli attivamente nel processo aziendale.

Sistema di gestione per la Qualità

UNI EN ISO 9001

Sistema di gestione Sicurezza Lavoro

OH SAS 18001

Sistema di gestione per l'Ambiente

UNI EN ISO 14001

Responsabilità Sociale

SA 8000

Cod. Articolo	**GMAT06MI**
Descrizione	
Dimensioni	