SCHEDA TECNICA: Sedie per ufficio – GMOP02MI

Cod. Articolo	**GMOP02MI**
Descrizione	Poltrona operativa con braccioli modello Loop di Milani rivestimento in tessuto portante ignifugo
Dimensioni	61x61x95-109h cm

SCHEDA TECNICA: Sedie per ufficio – GMOP02MI

Caratteristiche

- Sedile e schienale in rete CM
- Scocca in plastica con braccioli fissi
- Ruote standard Ø65 mm autofrenanti nere

Spedizione	Certificazioni	Garanzia
Volume box: 0,30 m³ Semi montata Peso box: 12,5 Kg	UNI EN 1335-B ANSI BIFMA	5 anni

Giemme s.r.l.Unipersonale - Via Nazionale 112H int.18 – 61022 Vallefoglia PU Tel +39 0721 497205 Fax +39 0721 1830138
info@giemmegroup.com – giemmegroup@pec.it – www.giemmegroup.com - cod.univoco M5UXCR1
n.Rea PS 93555 cod.fisc – P.Iva reg. imp. Pesaro Urbino 00706340411 Capitale Sociale Euro 20.000,00 I.V.

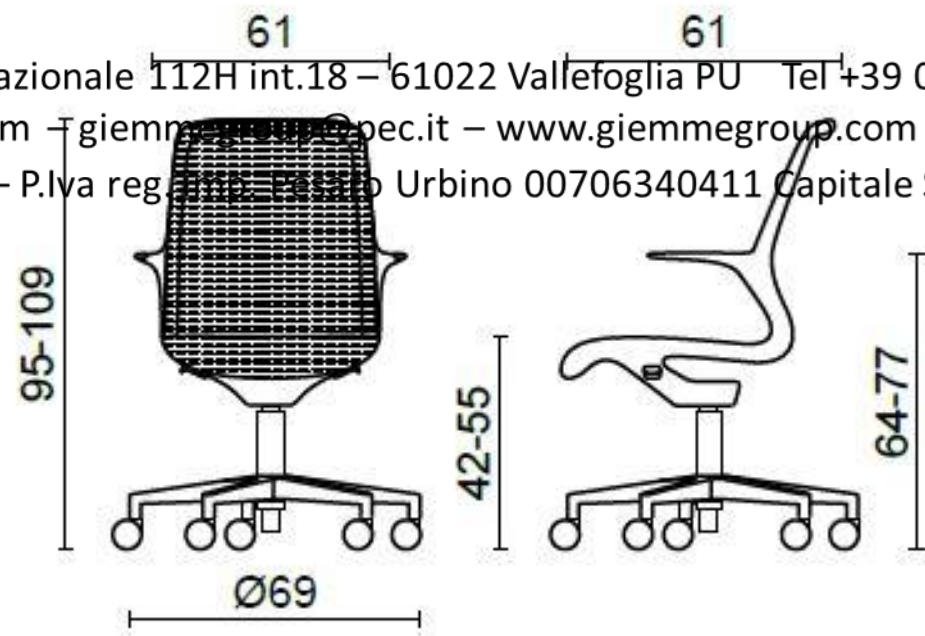

PLASTICHE BIANCHE **MECCANISMO:** oscillante lucido con alzata gas MO1AZ

base 5 razze in nylon bianco BG064.W

Cod. Articolo	**GMOP02MI**
Descrizione	
Dimensioni	

SCHEDA TECNICA: Sedie per ufficio – GMOP02MI

CM

Rete
Mesh
Résille

Composizione / Composition / Composition
58% Poliestere / Polyester / Polyester
42% Polielastomero / Polyelastomeric / Polyélastomère

Peso / Weight / Poids
330 g/m²

Resistenza al sole / Light fastness / Résistence à la lumière
5 (UNI EN ISO 105-B02)

Resistenza allo sfregamento / Fastness to rubbing / Solidité au frottement
>100.000 Martindale cycles

Manutenzione / Maintenance / Entretien
Aspirare regolarmente / Vacuum regularly / Aspirer régulièrment

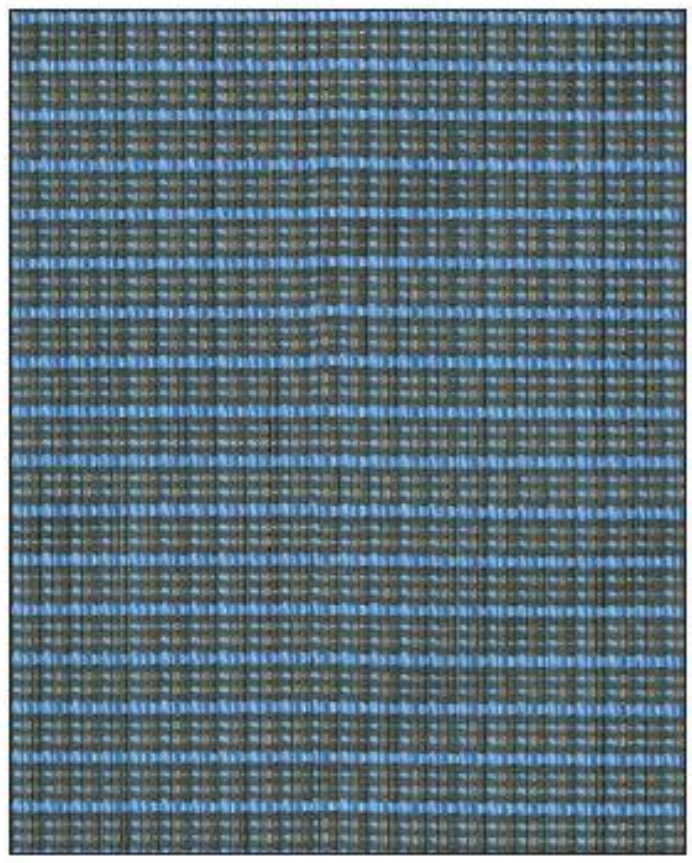

CM 0700

CM 0900

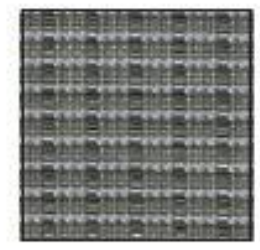

CM 0800

CM 0600

Cod. Articolo	**GMOP02MI**
Descrizione	
Dimensioni	

SCHEDA TECNICA: Sedie per ufficio – GMOP02MI

Le certificazioni aziendali ci consentono di sostenere una crescita coerente e organizzata, che punta al continuo miglioramento in efficacia ed efficienza.

L'organizzazione aziendale viene costantemente monitorata attraverso un Sistema di Gestione Integrato Qualità / Ambiente / Sicurezza, che in conformità e rispondenza alle nuove edizioni delle norme, basate sul RISK ASSESSMENT (analisi del rischio), permette all'azienda di lavorare preventivamente alla risoluzione dei problemi e sui punti di forza e debolezza dell'organizzazione stessa (SWAT ANALYSYS).

L'attenzione di Milani S.r.l. al sociale si è tradotta nella volontà di conformarsi anche allo Standard SA8000 per la Responsabilità Sociale, per monitorare e migliorare il benessere psico-fisico dei lavoratori e coinvolgerli attivamente nel processo aziendale.

Sistema di gestione per la Qualità

UNI EN ISO 9001

Sistema di gestione Sicurezza Lavoro

OH SAS 18001

Sistema di gestione per l'Ambiente

UNI EN ISO 14001

Responsabilità Sociale

SA 8000

Cod. Articolo	**GMOP02MI**
Descrizione	
Dimensioni	