SCHEDA TECNICA: Sedie per ufficio – GMOP03VA

Cod. Articolo	**GMOP03VA**
Descrizione	Poltrona operativa con braccioli modello Yalta di Vaghi rivestimento in rete
Dimensioni	48x86xh cm

SCHEDA TECNICA: Sedie per ufficio – GMOP03VA

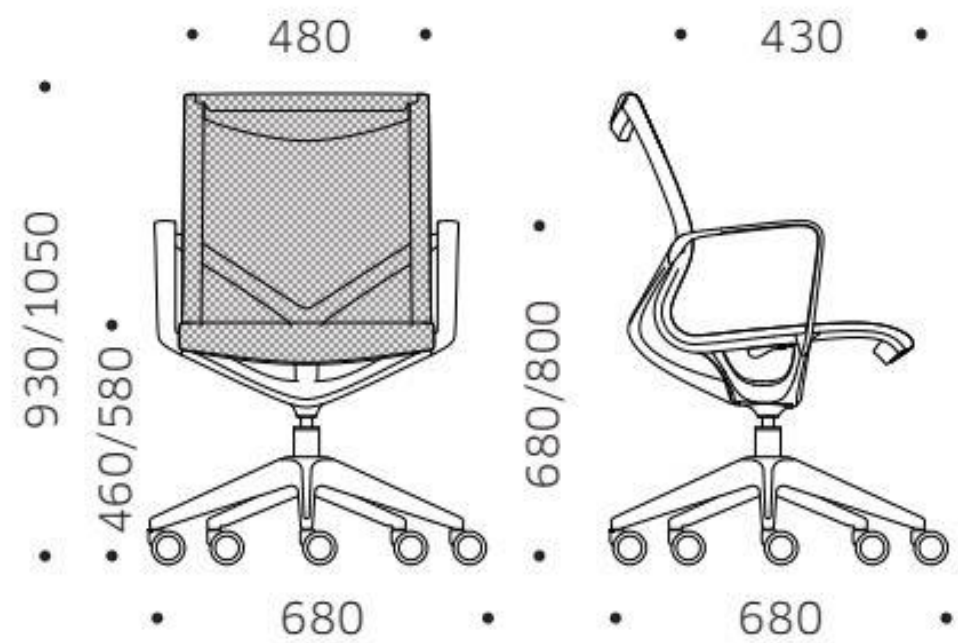

Plastiche e rete di colore NERO.

Colonna, base poliammide e ruote nere.

Poltrona a schienale medio, oscillante libero, girevole ed elevabile, scocca in poliammide rivestita in rete autoportante cat. RP, braccioli fissi in poliammide, ruote gomma Ø mm. 65.

DOTAZIONI MECCANICHE MECHANICAL FEATURES

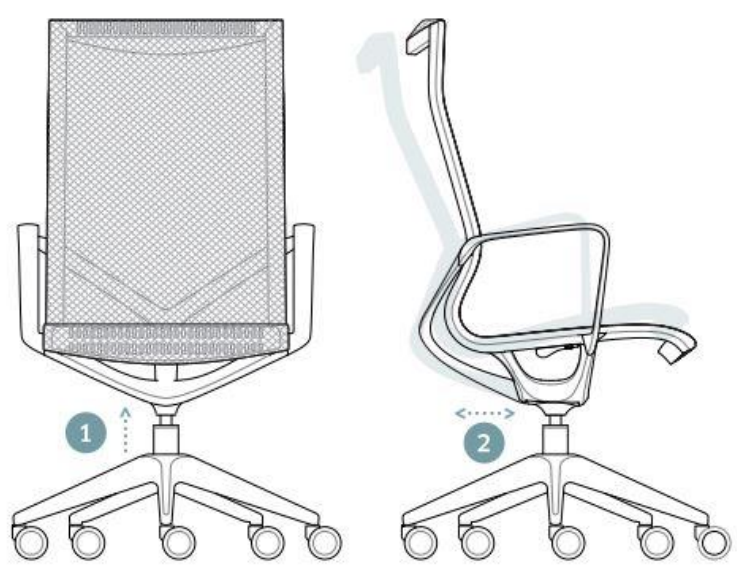

CERTIFICAZIONI CERTIFICATIONS

EN 1335 Test by CATAS

1. Sedile regolabile in altezza / Height adjustable seat / Siège réglable en hauteur / Asiento regulable en altura
2. Oscillante armonico / Tilt mechanism / Mécanisme pivotant / Mecanismo oscilante

Cod. Articolo	**GMOP03VA**
Descrizione	
Dimensioni	

SCHEDA TECNICA: Sedie per ufficio – GMOP03VA

RE RETE

1. TESSUTO TECNICO / TECHNICAL FABRIC
2. 100% POLIESTERE
   100% POLYESTER
3. 430 GR./MTL / 430 GR./LM
4. CLASSE 1 (UNI 9175) SOLO PER CODICE 13R1IM
   CLASS 1 (UNI 9175) ONLY FOR CODE 13R1IM
5. 100.000 CICLI (UNI EN ISO 12947)
   100.000 TURNS (UNI EN ISO 12947)

DISPONIBILE PER EXPO, EXPO LIGHT, BURSA RETE EVOLUTION, MOREA WIND, 101 RETE, LINEA R E ASSIA.
AVAILABLE FOR EXPO, EXPO LIGHT, BURSA RETE EVOLUTION, MOREA WIND, 101 RETE, LINEA R AND ASSIA.

CURA E MANUTENZIONE CARE AND MAINTENANCE

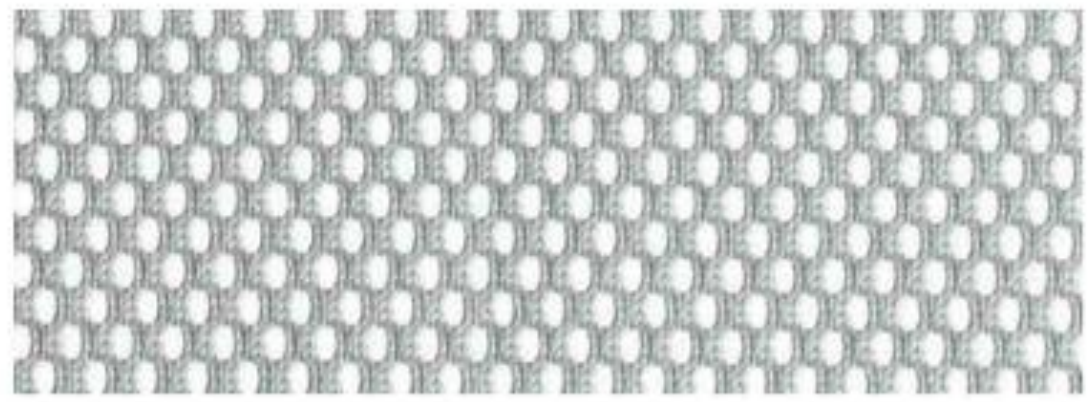

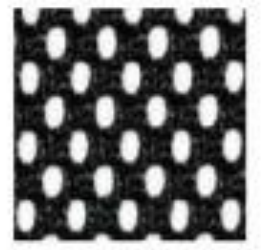
13RETE - 13R1IM

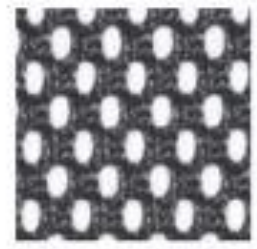
13RE_P

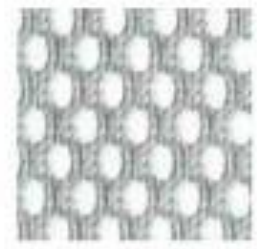
13RE_G

13RE_B

13RE_M

Cod. Articolo	**GMOP03VA**
Descrizione	
Dimensioni	

SCHEDA TECNICA: Sedie per ufficio – GMOP03VA

CERTIFICATO
N. 397683

LL-C Certification

Questo documento certifica che il Sistema di Gestione per l'Ambiente di

VAGHI

VAGHI Srl
Via Brughetti 16/18
20813 Bovisio Masciago
Italia

è conforme alla Norma

ISO 14001:2015

per i seguenti settori di attività

Progettazione, produzione e commercializzazione di sedie, poltrone e divani per ufficio.

La certificazione è rilasciata con il numero No. **397683.** Data del presente certificato 19 luglio 2019 e scadenza del certificato 18 luglio 2022.

confermato da stampato da

IAF S 3137

SAFETY · SECURITY · ENVIRONMENT · QUALITY LL-C

validity code **62294A61-CA2**
Verificare la validità del certificato usando questo codice su: **www.ll-c.info**

LL-C (Certification) Czech Republic a.s. | Pobřežní 620/3, 186 00 Praha 8

Cod. Articolo	**GMOP03VA**
Descrizione	
Dimensioni	

SCHEDA TECNICA: Sedie per ufficio – GMOP03VA

DNV·GL

MANAGEMENT SYSTEM CERTIFICATE

Certificato no./Certificate No.: CERT-04191-99-AQ-MIL-SINCERT
Data prima emissione/Initial date: 01 aprile 1999
Validità:/Valid: 17 luglio 2019 - 16 luglio 2022

Si certifica che il sistema di gestione di/This is to certify that the management system of

VAGHI S.r.l.
Via Brughetti, 16/18 - 20813 Bovisio Masciago (MB) - Italy

È conforme ai requisiti della norma per il Sistema di Gestione Qualità/
has been found to conform to the Quality Management System standard:

ISO 9001:2015

Questa certificazione è valida per il seguente campo applicativo:

Progettazione, produzione e commercializzazione di sedie, poltrone e divani per ufficio (IAF: 23)

This certificate is valid for the following scope:

Design, manufacture and trade of office chairs, armchairs and sofas (IAF: 23)

Luogo e Data/Place and date:
Vimercate (MB),15 luglio 2019

ACCREDIA

Per l'Organismo di Certificazione/
For the Certification Body
DNV GL – Business Assurance
Via Energy Park, 14 - 20871 Vimercate (MB) - Italy

Zeno Beltrami
Management Representative

La validità del presente Certificato è subordinata al rispetto delle condizioni contenute nel Contratto di Certificazione/
Lack of fulfilment of conditions as set out in the Certification Agreement may render this Certificate invalid.
DNV GL Business Assurance Italia S.r.l., Via Energy Park, 14 - 20871 Vimercate (MB) - Italy. TEL 039 68 99 905. www.dnvgl.it

Cod. Articolo	**GMOP03VA**
Descrizione	
Dimensioni	