GIEMME
arredamenti e forniture dal 1980
Tel +39 0721 497205 info@giemmegroup.com www.giemmegroup.com

SCHEDA TECNICA: Sedie per ufficio – GMOP10VA

Cod. Articolo	**GMOP10VA**
Descrizione	Poltrona operativa con braccioli modello Sulky di Vaghi, rivestimento in tessuto o ecopelle
Dimensioni	50x41xh95-113 cm

GIEMME
arredamenti e forniture dal 1980
Tel +39 0721 497205 info@giemmegroup.com www.giemmegroup.com

SCHEDA TECNICA: Sedie per ufficio – GMOP10VA

Poltrona a schienale basso, elevabile e reclinabile, sedile girevole ed elevabile, braccioli fissi in polipropilene, base in poliammide, ruote gomma.

Reggischienale basculante con reg. H manuale.

Plastiche, braccioli e base neri.

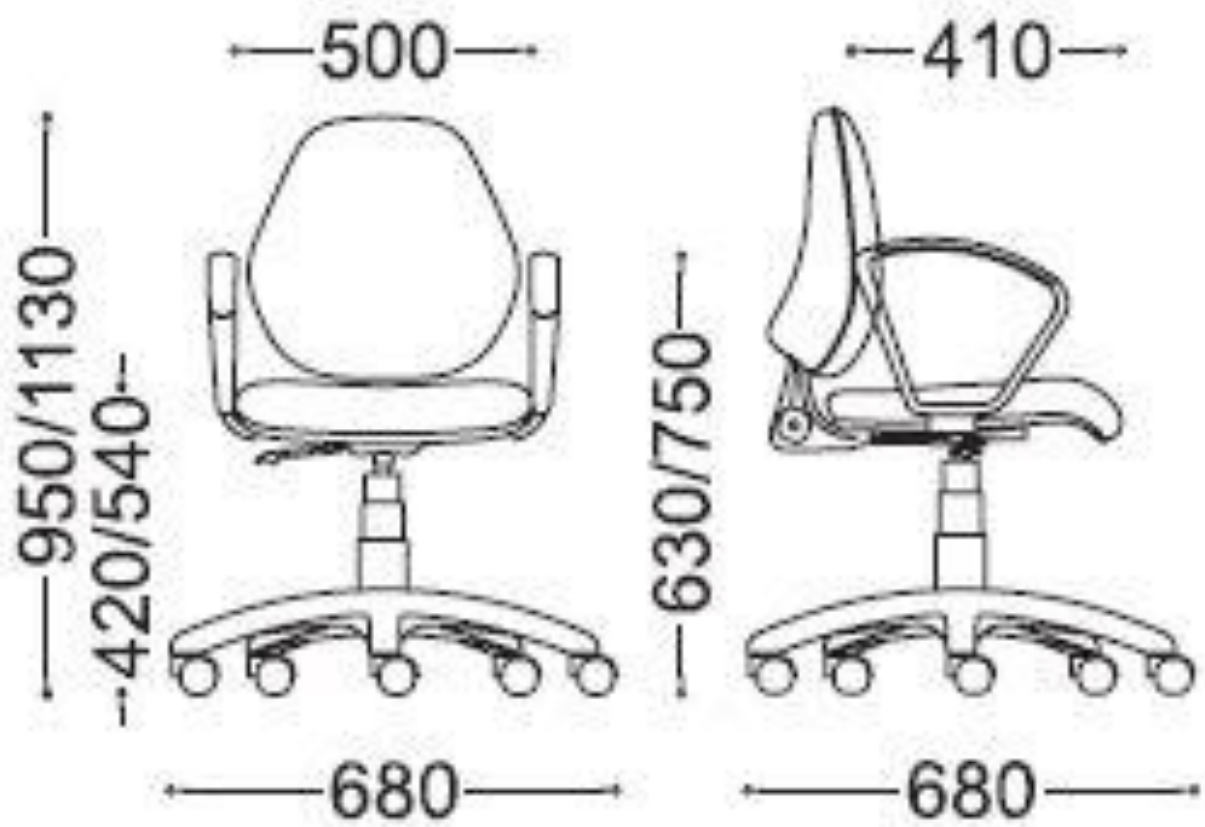

Cod. Articolo	**GMOP10VA**
Descrizione	
Dimensioni	

SCHEDA TECNICA: Sedie per ufficio – GMOP10VA

Cod. Articolo	**GMOP10VA**
Descrizione	
Dimensioni	

SCHEDA TECNICA: Sedie per ufficio – GMOP10VA

CERTIFICATO
N. 397683

LL-C Certification

Questo documento certifica che il Sistema di Gestione per l'Ambiente di

VAGHI

VAGHI Srl
Via Brughetti 16/18
20813 Bovisio Masciago
Italia

è conforme alla Norma

ISO 14001:2015

per i seguenti settori di attività

Progettazione, produzione e commercializzazione di sedie, poltrone e divani per ufficio.

La certificazione è rilasciata con il numero No. **397683.** Data del presente certificato 19 luglio 2019 e scadenza del certificato 18 luglio 2022.

confermato da stampato da

IAF S 3137

SAFETY · SECURITY · ENVIRONMENT · QUALITY LL-C

validity code **62294A61-CA2**
Verificare la validità del certificato usando questo codice su: **www.ll-c.info**

LL-C (Certification) Czech Republic a.s. | Pobřežní 620/3, 186 00 Praha 8

Cod. Articolo	**GMOP10VA**
Descrizione	
Dimensioni	

SCHEDA TECNICA: Sedie per ufficio – GMOP10VA

DNV·GL

MANAGEMENT SYSTEM CERTIFICATE

Certificato no./Certificate No.: CERT-04191-99-AQ-MIL-SINCERT
Data prima emissione/Initial date: 01 aprile 1999
Validità:/Valid: 17 luglio 2019 - 16 luglio 2022

Si certifica che il sistema di gestione di/This is to certify that the management system of

VAGHI S.r.l.
Via Brughetti, 16/18 - 20813 Bovisio Masciago (MB) - Italy

È conforme ai requisiti della norma per il Sistema di Gestione Qualità/
has been found to conform to the Quality Management System standard:

ISO 9001:2015

Questa certificazione è valida per il seguente campo applicativo:

Progettazione, produzione e commercializzazione di sedie, poltrone e divani per ufficio (IAF: 23)

This certificate is valid for the following scope:

Design, manufacture and trade of office chairs, armchairs and sofas (IAF: 23)

Luogo e Data/Place and date:
Vimercate (MB),15 luglio 2019

ACCREDIA

Per l'Organismo di Certificazione/
For the Certification Body
DNV GL – Business Assurance
Via Energy Park, 14 - 20871 Vimercate (MB) - Italy

Zeno Beltrami
Management Representative

La validità del presente Certificato è subordinata al rispetto delle condizioni contenute nel Contratto di Certificazione/
Lack of fulfilment of conditions as set out in the Certification Agreement may render this Certificate invalid.
DNV GL Business Assurance Italia S.r.l., Via Energy Park, 14 - 20871 Vimercate (MB) - Italy. TEL 039 68 99 905. www.dnvgl.it

Cod. Articolo	**GMOP10VA**
Descrizione	
Dimensioni	