SCHEDA TECNICA: Sgabelli – GMSG02MI

Cod. Articolo	**GMSG02MI**
Descrizione	Sgabello a contatto permanente modello Brill di Mialni con schienale in rete e sedile imbottito, senza braccioli, supporto lombare e poggiapiedi regolabili contatto permanente, piedini fissi
Dimensioni	Diametro base 70x56x110/134h cm

SCHEDA TECNICA: Sgabelli – GMSG02MI

Struttura:	schienale in polipropilene rinforzato con fibra di vetro, regolabile in altezza tramite sistema up/down con un escursione di 80 mm, rivestimento in rete 100% poliestere, mod. **RV** supporto lombare in materiale plastico regolabile in altezza sedile in multistrato spessore 12 mm, imbottitura in poliuretano espanso densità 40 Kg/mc, spessore 50 mm, ignifuga in classe 1 ITA Sottosedile in polipropilene di colore nero
Meccanismo:	 **mod. MG1AM** piastra fissa per alzate a gas, contatto permanente per la regolazione dell'inclinazione e dell'altezza dello schienale
Base:	 poggiapiedi Ø 450 mm, regolabile in altezza bloccabile tramite leva a scomparsa, composto da anello in metallo cromato Ø 16 mm e struttura in nylon nero **mod. BG003.N** a 5 razze in nylon nero Ø 700 mm con piedini in nylon nero di altezza 35 mm, mod. **P01**

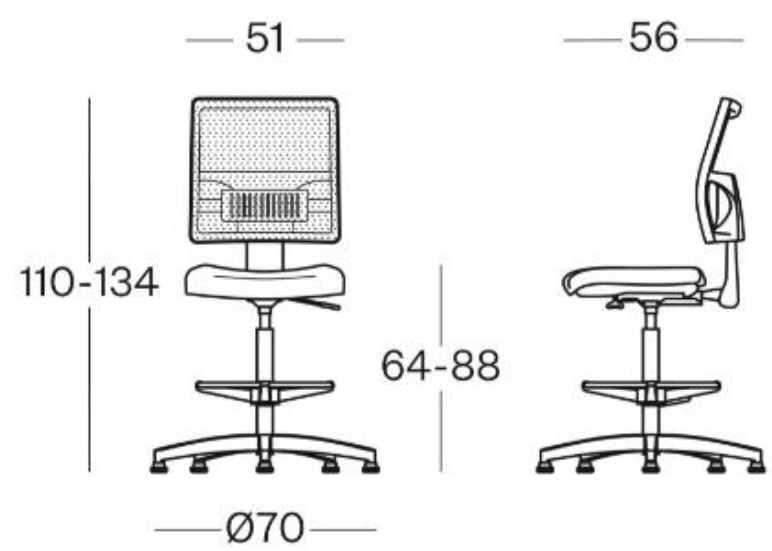

Cod. Articolo	**GMSG02MI**
Descrizione	
Dimensioni	

GIEMME
arredamenti e forniture dal 1980
Tel +39 0721 497205 info@giemmegroup.com www.giemmegroup.com

SCHEDA TECNICA: Sgabelli – GMSG02MI

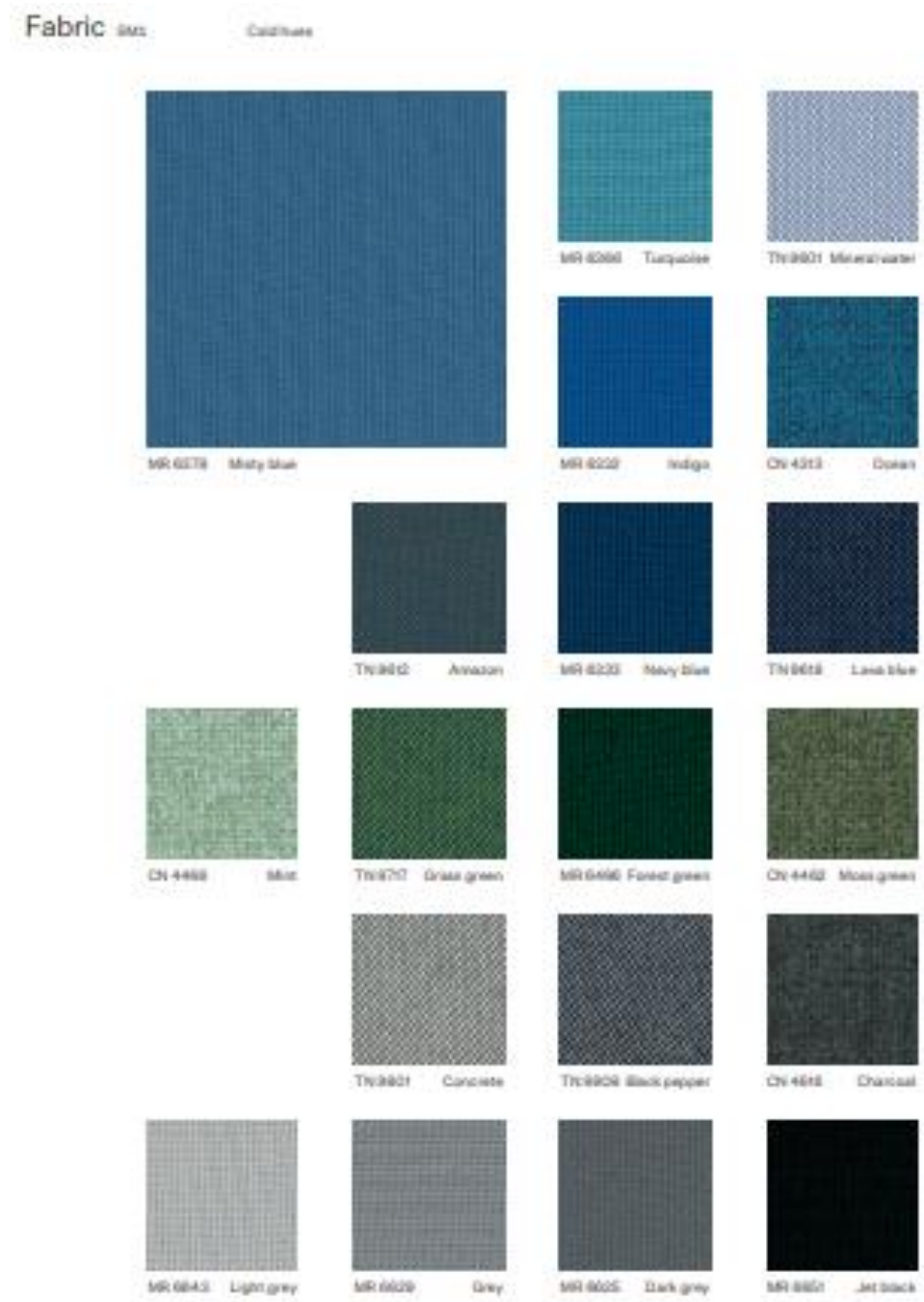

Cod. Articolo	**GMSG02MI**

SCHEDA TECNICA: Sgabelli – GMSG02MI

Certificazioni

Le certificazioni aziendali ci consentono di sostenere una crescita coerente e organizzata, che punta al continuo miglioramento in efficacia ed efficienza.

L'organizzazione aziendale viene costantemente monitorata attraverso un Sistema di Gestione Integrato Qualità / Ambiente / Sicurezza, che in conformità e rispondenza alle norme, basate sul RISK ASSESSMENT (analisi del rischio), permette all'azienda di lavorare preventivamente alla risoluzione dei problemi e sui punti di forza e debolezza dell'organizzazione stessa (SWOT ANALYSYS).

Il servizio al cliente è completato inoltre dalle certificazioni di prodotto emesse in conformità alle normative tecniche di settore, avvalendosi di test specifici emessi da laboratori certificati.

Sartorialità

Creatività e competenza sartoriale sono gli elementi che qualificano il nostro lavoro: una profonda conoscenza dei tessuti e una concreta esperienza nelle lavorazioni testimoniano un know-how ereditato, applicato in nuove forme a una visione futura.

Esperienza e tradizione

Il tailormade è il valore che da sempre ci accompagna e ci ispira, è il fare creativo abbinato alla tecnica. Parla di design, armonia, solidità ed ergonomia delle forme. È la capacità che ci ha permesso di avviare collaborazioni con studi di progettazione e di lavorare in modo meno standardizzato.

Qualità certificata

Il nostro impegno nella ricerca e nella qualità del prodotto è supportato dall'introduzione delle certificazioni aziendali che ci consentono di sostenere una crescita coerente e organizzata.

Sistema di gestione integrato certificato

qualità ISO 9001

SISTEMA CERTIFICATO CERTIEURO SRL ISO 9001:2015 — ACCREDIA L'ENTE DI ACCREDITAMENTO

Nr. 19398Q/1 per IAF 29

Ambiente ISO 14001

SISTEMA CERTIFICATO CERTIEURO SRL ISO 14001:2015

Nr. 20457A

Salute e Sicurezza sul Lavoro UNI ISO 45001

SISTEMA CERTIFICATO CERTIEURO SRL UNI ISO 45001:2018

Nr. 20458S

Certificazioni di prodotto

CATAS MEMBER

Cod. Articolo	**GMSG02MI**
Descrizione	
Dimensioni	